MONTAGEANLEITUNG

BANNERLIFTSYSTEM PREMIUM

So montieren Sie das Bannerliftsystem an der Fassade. Lesen Sie vor der Montage alle Hinweise, besonders die Sicherheitshinweise. Die Zahlen im Text verweisen auf die Stückliste.

FORMAT

Systemgröße = Bannergröße. Lochgröße zur Wandbefestigung der Rahmenprofile: M12.

WERKZEUG UND MATERIAL

- [x] Schutzhandschuhe
- [x] Bohrmaschine, Schrauben und Dübel passend zur Fassade (nicht im Lieferumfang)
- [x] Wasserwaage
- [x] Flüssige Schraubensicherung
- [x] Silikonspray

Fragen zur Montage?
+49 4408 80 66 90
info@xxl-druckexperte.de

ÜBERSICHT

AUFBAU BANNERLIFTSYSTEM

Die Nummern entsprechen der Stückliste auf Seite 2.

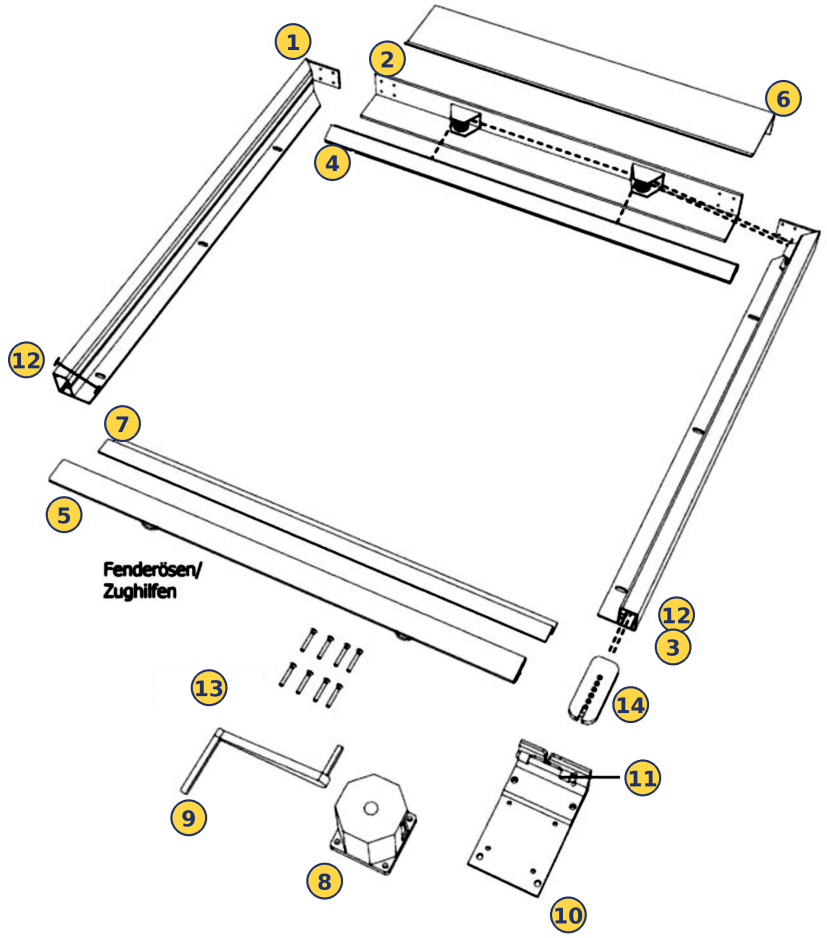

MONTAGEANLEITUNG

BANNERLIFTSYSTEM PREMIUM

LIEFERUMFANG

STÜCKLISTE

	BAUTEIL	ANZAHL	BEMERKUNG
1	Rahmenprofil ohne Seilführung[1], mit vormontierter Eckverbindung (M6 Innensechskantschraube)	1×	Lochgröße zur Wandbefestigung M12
2*	Oberes Rahmenprofil/Winkelprofil mit vormontierten Umlenkrollen (Anzahl je nach Breite des Systems)	1×	Lochgröße zur Wandbefestigung M12
3	Rahmenprofil mit Seilführung[1], mit vormontierter Umlenkrolle und Eckverbindung (M6 Innensechskantschraube)	1×	Lochgröße zur Wandbefestigung M12
4	Obere Kederschiene mit montierten Edelstahlseilen (Anzahl der Befestigungspunkte je nach Anzahl der Umlenkrollen an 2)		für Keder Ø 8,5 bis 10 mm
5	Untere Kederschiene/Abschlussschiene mit Fenderösen	1×	für Keder Ø 8,5 bis 10 mm
6*	Blende mit Vorbohrung zum Vernieten am oberen Rahmenprofil	1×	wird zum Schluss montiert, Schrauben liegen bei
7	Z-Profil zur Befestigung auf dem Untergrund, Anschlag für 5 beim Hochkurbeln des Banners	1×	Befestigungslöcher vorgebohrt, M6
8	Kurbelgehäuse/Getriebe mit aufgewickeltem Seil, passend zur Höhe und zum Kurbelplatten-Distanzmaß	1×	4 mm Edelstahlseil
9	Kurbelgriff	1×	
10*	Kurbelplatte	1×	Edelstahl
11*	Sicherungsbolzen, abschließbar	1×	Edelstahl
12	Sicherungsschrauben an 1 und 3, sichern 4 und 5 gegen Herabfallen	2×	Schraube
13*	Schrauben zur Fixierung der seitlichen Rahmenprofile am oberen Rahmenprofil, Nieten zur Fixierung der Blende	je nach Bohrungen	Edelstahl
14	Schlitten mit Bohrungen und verklemmten Zugseilen. Fixiert die Zugseile und sichert das Banner mit dem Sicherungsbolzen an der Kurbelplatte	1×	

[1] Bei einem System mit Kurbel rechts. Beim System mit Kurbel links wechseln die seilführenden Rahmenprofile.
* Nicht bei Ausführung LIGHT.

TIPPS

ALLGEMEINE HINWEISE

- Diese Anleitung erläutert den bestmöglichen Einsatz des Produkts. Sie entbindet Sie nicht davon, die Eignung für Ihren Zweck selbst gewissenhaft zu prüfen, insbesondere die Beschaffenheit und die Tragfähigkeit des Montageuntergrunds.
- Das Bannerliftsystem wird ohne Befestigungsmaterial (Montageschrauben, Dübel usw.) geliefert.
- Die Montage muss nach den berufsgenossenschaftlichen Vorschriften zur Unfallverhütung erfolgen und darf nur von qualifizierten Fachbetrieben mit einschlägiger Montageerfahrung durchgeführt werden. Lesen und beachten Sie vorher alle Anbringungshinweise, besonders die Sicherheitsvorschriften.
- Das System ist für die direkte Montage an der Fassade ausgelegt, dadurch ist der Rahmen rundum geschlossen. Ist das nicht der Fall, müssen Sie dafür sorgen, dass der Rahmen rundum geschlossen wird. Bei Nichtbeachtung entfällt die Haftung des Herstellers.
- Tragen Sie beim Auspacken und bei der Montage geeignete Schutzhandschuhe. Es besteht Verletzungsgefahr an den Profilkanten.
- An- oder Umbauten, die von diesen Anbringungshinweisen abweichen, sind nicht zulässig. Spezialkonstruktionen erfordern Sondervereinbarungen.
- Stellen Sie nach der Montage durch geeignete Abdichtung sicher, dass die Fassade nicht durch eindringende Feuchtigkeit (Regenwasser) geschädigt wird. Bei Meeresklima und Industrieatmosphäre verwenden Sie Befestigungsmittel aus Edelstahl.

MONTAGEANLEITUNG

BANNERLIFTSYSTEM PREMIUM

1 TEILE AUSLEGEN UND PRÜFEN

Achten Sie beim Auspacken auf die Lage der seilführenden Profile 2 und 3: Sie hängen über die Seilführung bereits zusammen. Verdrehen Sie Rahmenprofile und Seile auf keinen Fall, sonst kommt es später zu Störungen.

Legen Sie alle Teile wie in der Übersicht auf einer geeigneten Fläche aus und prüfen Sie die Vollständigkeit. Legen Sie ggf. eine Plane unter, damit die Teile nicht verkratzen.

2 OBERES RAHMENPROFIL BEFESTIGEN

Befestigen Sie als Erstes das obere Rahmenprofil (2). Gleichen Sie Unebenheiten der Fassade aus, damit das Rahmensystem plan aufliegt. Achten Sie auf eine waagerechte Ausrichtung (bei LIGHT ist das obere Profil kurz).

3 SEITLICHE RAHMENPROFILE BEFESTIGEN

Befestigen Sie das seilführende Rahmenprofil (3) mit den Eckverbindern am oberen Profil, danach das nicht seilführende Rahmenprofil (1). Achten Sie auf die senkrechte Ausrichtung. Der Rahmen ist jetzt mit oberem, linkem und rechtem Rahmenprofil befestigt (nicht bei LIGHT).

Achten Sie darauf, dass die Seile zwischen Rollenblock, Umlenkrollen und erster Zugrolle nicht verdreht sind.

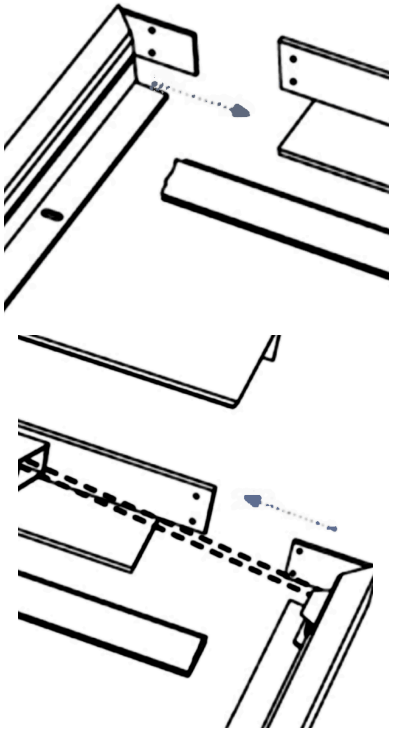

4 SCHLITTEN UND SEILE PRÜFEN

Am unteren Ende des seilführenden Rahmenprofils ist der Schlitten (14) mit den Seilenden montiert. Achten Sie darauf, dass sich die Seile nicht verdrehen.

Die Seile sind am Schlitten mit flüssiger Schraubensicherung fixiert. Wenn Sie die Seile nachjustieren, erneuern Sie die Schraubensicherung.

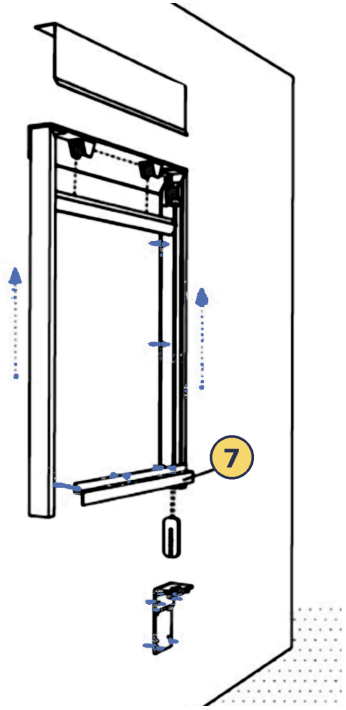

BANNERLIFTSYSTEM PREMIUM

5 NICHT BEI LIGHT
KURBELPLATTE BEFESTIGEN

Befestigen Sie die Kurbelplatte (10) nach den Maßen in der Zeichnung. Die Mitte der Seilführungsöffnung an der Kurbelplatte muss mit der Mittelachse des Profilinneren übereinstimmen.

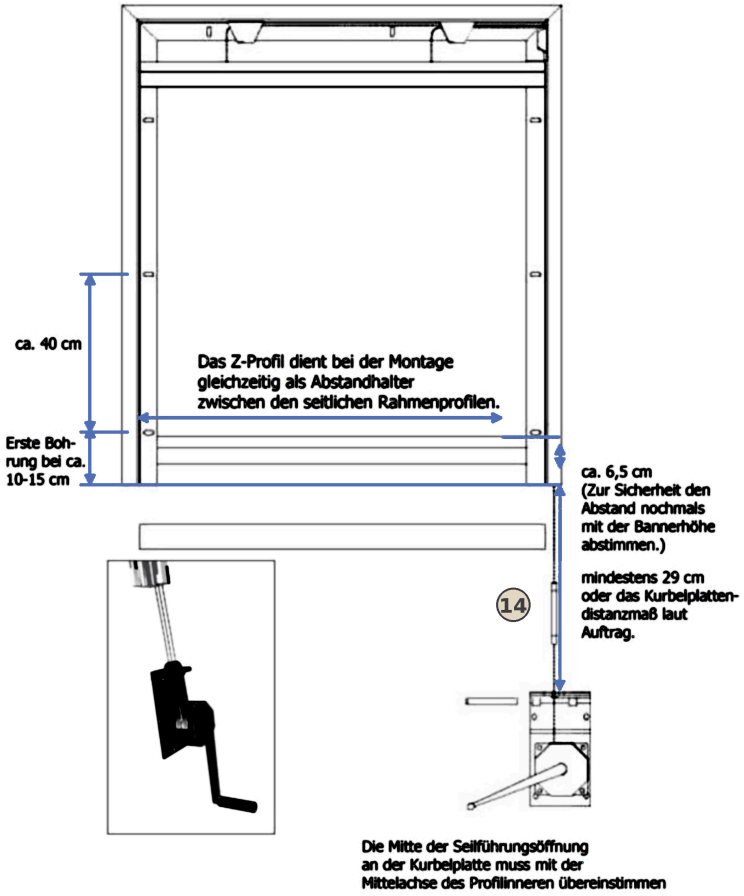

6 NICHT BEI LIGHT
KURBELGEHÄUSE MONTIEREN

Montieren Sie das Kurbelgehäuse (8) auf der Kurbelplatte und verbinden Sie das Seil mit dem unteren Ende des Schlittens (14).



MONTAGEANLEITUNG

BANNERLIFTSYSTEM PREMIUM

7 Z-PROFIL MONTIEREN

Gleichen Sie Unebenheiten der Fassade aus und richten Sie das Z-Profil (7) waagerecht aus. Die Position entnehmen Sie der Maßzeichnung in Schritt 5. Das Z-Profil dient gleichzeitig als Abstandhalter zwischen den seitlichen Rahmenprofilen. Passen Sie es am besten mit dem Banner an.

Die untere Kederschiene (5) hat hinten eine Hakenform. Beim Hochkurbeln hakt sie am Z-Profil ein, das Banner wird durch leichtes Spannen mit der Kurbel gestrafft und ist so auch bei stärkeren Windstößen ausreichend fixiert.

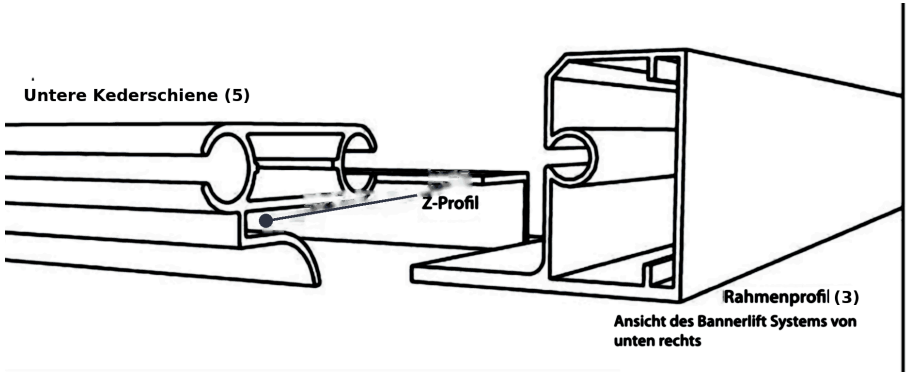

Ansicht des Bannerlift Systems von unten rechts

8 BANNER EINZIEHEN UND PROBELAUF

Führen Sie den oberen Keder des Banners in die obere Kederschiene (4) ein. Die seitlichen Keder führen Sie links und rechts in die Kederführung der Rahmenprofile ein. Für einen besseren Lauf sprühen Sie Keder bzw. Kederführung mit Silikonspray ein.

Ziehen Sie das Banner mit der Kurbel nach oben. Achten Sie darauf, dass nichts verkantet und das Banner nicht zu schmal ist. Führen Sie so vor der Montage der Blende einen Probelauf durch. Diesen Ablauf nutzen Sie auch bei jedem Bannerwechsel.

NICHT BEI LIGHT

9 SCHLITTEN SICHERN UND BLENDE MONTIEREN

Fixieren Sie den Schlitten (14) mit dem abschließbaren Sicherungsbolzen (11). Nehmen Sie das Kurbelgehäuse wieder ab. Montieren Sie zum Schluss die Blende (6) mit den mitgelieferten Nieten bzw. Schrauben.

TIPPS

BEDIENUNG UND SICHERHEIT

- Betreiben Sie das System grundsätzlich umsichtig und vorsichtig. Grobe Gewalt auf Kurbelgehäuse und Seile kann Störungen oder Schäden verursachen.
- Führen Sie beim Hochziehen das Zugseil mit der Hand, damit es sich gleichmäßig auf das Kurbelgehäuse wickelt und nicht überspringt, verdreht oder Knäuel bildet.
- Silikonspray auf den Kedern erleichtert die Bedienung. Klemmt das Banner, lockern Sie es mit Schlägen der flachen Hand auf die Fläche oder kurbeln es wieder herunter und führen es neu ein. Nutzen Sie ggf. die Fenderösen als Zughilfe. Löst sich das Banner nicht, wenden Sie keine weitere Kraft an und prüfen Sie es auf Beschädigungen, richtige Größe und Konfektion.
- Die Wartung des Kurbelgehäuses entnehmen Sie seiner Bedienungsanleitung.
- **Achtung:** Ohne eingezogenes Banner muss die obere Kederschiene (4) bis ganz nach oben an den Anschlag gekurbelt werden. Ohne Banner fällt sie nicht von allein nach unten: Befestigen Sie vorher ein Seil, um sie wieder herunterzuführen. Bewahren Sie die untere Kederschiene (5) in diesem Fall separat auf.
- **Setzen Sie generell die Sicherungsschraube ein.**
- **Bei Windstärke 8 muss das Banner abgenommen werden.**
- **Achten Sie beim Hochfahren darauf, dass keine Hände, Finger oder Kleidungsstücke eingeklemmt werden.**